Évier Triplo Invaso Workstation

Eviers

Code: 1491 059 - Filotop

CARACTÉRISTIQUES

VIDANGE AVEC TÉLÉCOMMANDE	La vidange a pression avec télécommande rotative est inclus, un accessoire pratique qui évite de se mouiller les mains pour vider les cuves de l'eau.
VIDANGE SPACE	Grâce à son bouchon en acier inoxydable, il donne un aspect minimal à la canalisation. Space a également une empreinte limitée et permet une utilisation optimale du compartiment sous l'évier.
TRIPLE BORD	Une conception ingénieuse, avec un système de trois bords où les accessoires sont logés sur des niveaux séparés. Sur le premier, les grilles noires innovantes glissent, une grande surface pratique pour se rincer, s'égoutter, travailler. Le deuxième bord est conçu pour supporter et faire coulisser une combinaison complète d'accessoires qui rendent chaque opération sûre et pratique : rincer, vider, trancher, râper... toujours à l'intérieur de l'évier. Les nouvelles grilles Black caractérisent fortement l'esthétique et la fonctionnalité. Hygiéniques, d'une grande légèreté, résistantes et faciles à nettoyer, elles sont aussi 100% écologiques, un choix qui respecte la nature et l'environnement qui nous entoure.
PÉRIMÈTRE TROP COMPLET	Le trop plein est un dispositif de sécurité toujours présent sur les éviers Foster qui empêche l'eau de déborder de la cuve en cas d'oubli. La solution du vidange périmétrique améliore l'esthétique grâce à sa forme carrée et essentielle.
CUVE À RAYON ÉTROIT	Des cuves aux formes carrées au design moderne et à la capacité accrue. Pour une esthétique minimaliste combinée à un maximum de commodité.
CUVE PROFONDE	Des cuves qui atteignent une profondeur importante, plus de 20 cm, grâce à la technologie de production avancée, qui offrent une grande capacité et une grande commodité dans toutes les opérations de lavage.

DÉTAILS

Bord d'installation	A fleur | FTS
Finition	Brossée Foster
Matériau	Acier inoxydable AISI 304
Textures	Brossée Foster
Base	80 cm
Dimensions	835x515 mm
Équipement standard	Crochets de fixation, joint, vidange, trop-plein et siphon, Emballage en boîte
Trous mitigeur	3 trous en standard
Trou d'encastrement	Voir fiche technique
Égouttoir	Non
Largeur	84 cm
Mesure cuve	710x400mm
Numéro cuves	1 cuve
Vidange	Vidange à commande automatique SPACE (PUSH)

INCLU

1 x Mitigeur Eclipse 8499 000
2 x Grilles Black 8100 603
1 x Vidange automatique Space Push 8407 116

DESSINS TECHNIQUES

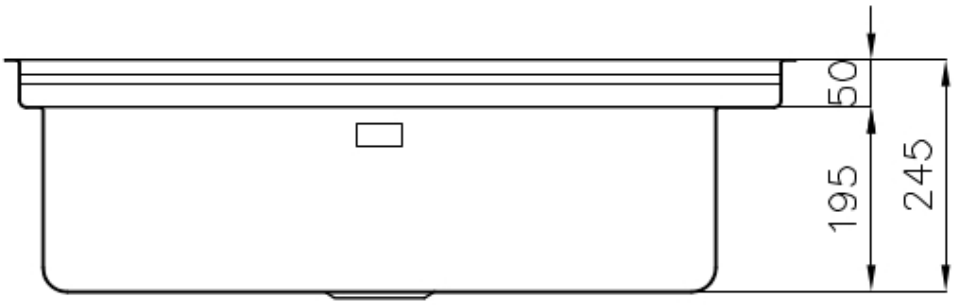

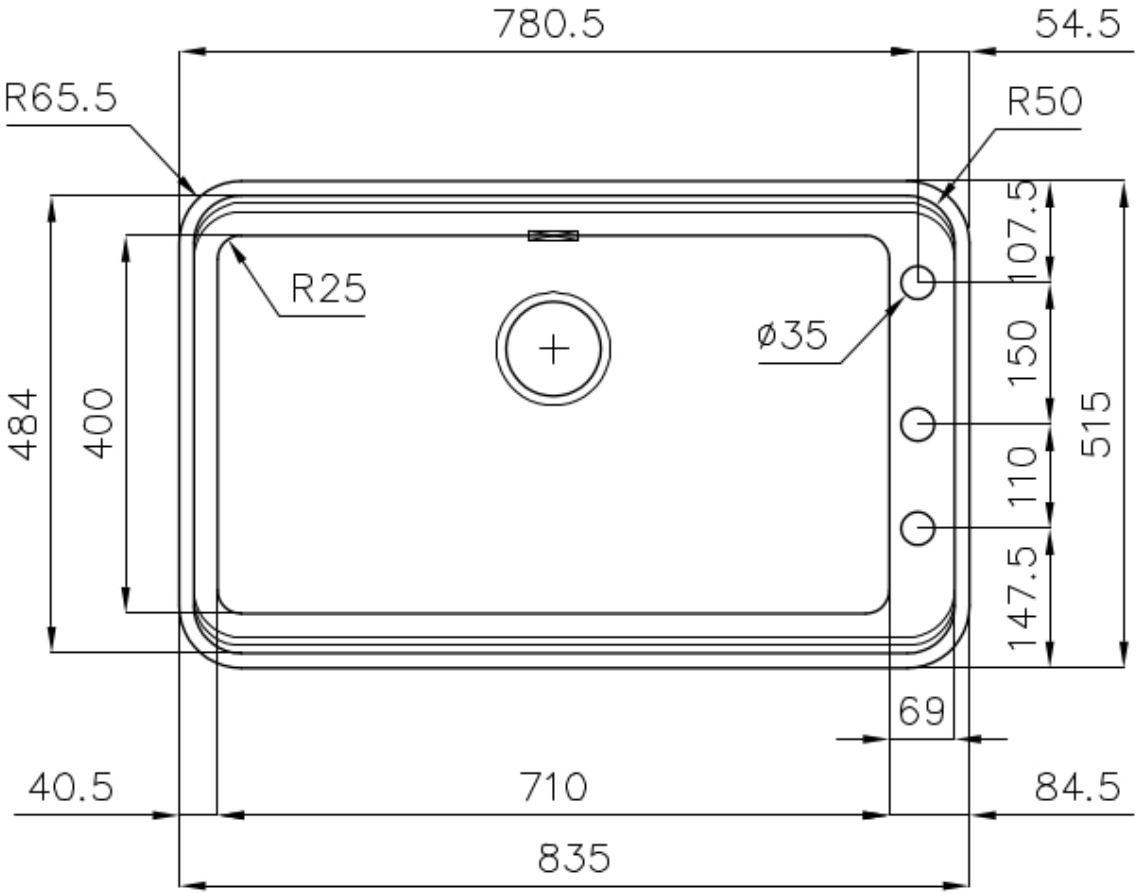

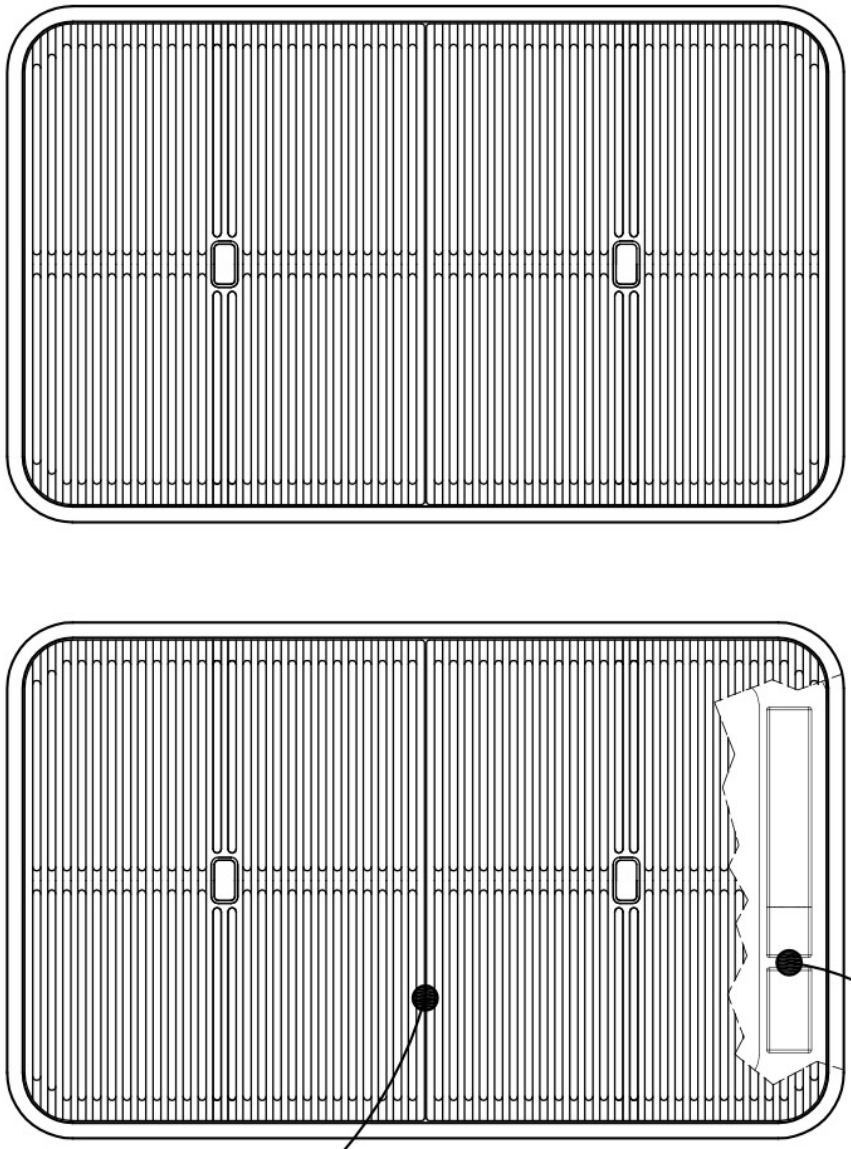

8100 603
Grid Griglia x2

8499 000
Mixer tap Miscelatore

Lavello / Sink cod. 1491 059

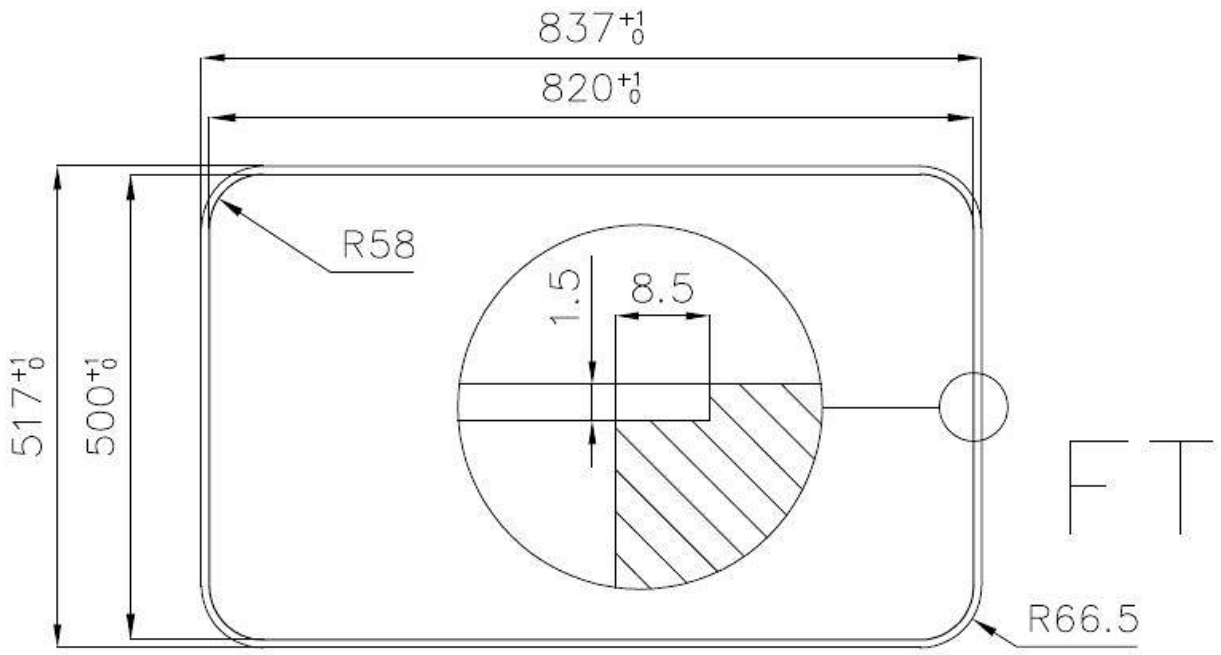

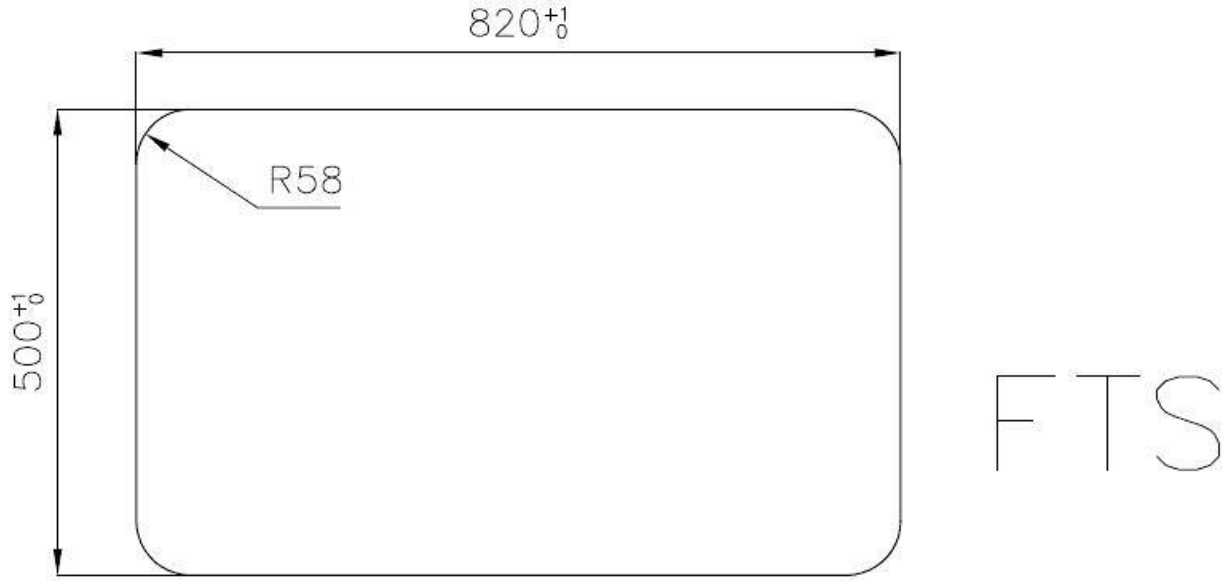

GALERIE

FOURNI

Mitigeur Eclipse
8499 000

Vidange automatique Space Push
8407 116

Grilles noires
8100 603

ACCESSOIRES OPTIONNELS

Cuvette blanche
8153 100

Grille porte-assiettes inox
8100 115

Panier en acier inoxydable
8612 000

Planche de découpe en bois Iroko
8643 115

Planche de découpe en HPDE
8657 001

Planche de découpe en verre
8631 300